VCH 2 Operation Manual
随手吸尘器使用说明

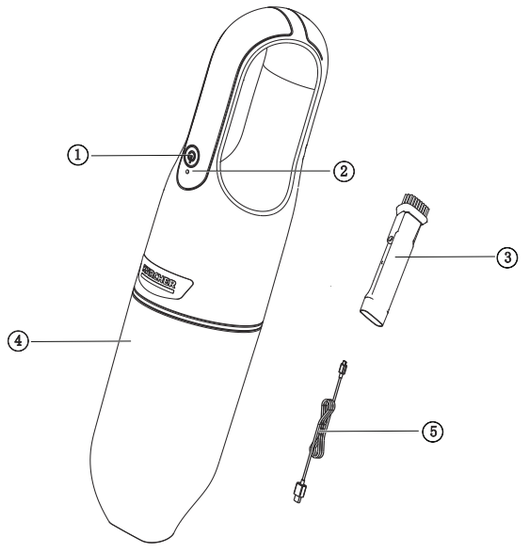

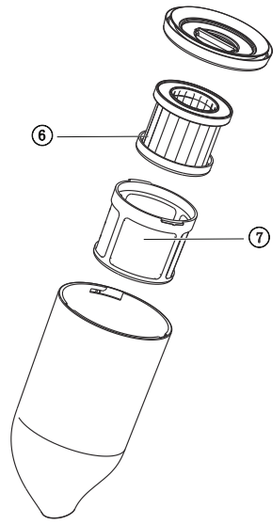

KÄRCHER

www.kaercher.com/dealersearch

Alfred Kärcher SE & Co. KG
Alfred-Kärcher-Str. 28-40
71364 Winnenden (Germany)
Tel.: +49 7195 14-0

安全须知

- 使用吸尘器前请仔细阅读本说明书的所有内容。
- 本吸尘器为家用产品，建议不要用于工商业或其它重度清洁工况。
- 请不要用吸尘器吸洗涤剂、煤油、玻璃渣、针、水湿灰尘、污水、火柴等物品。
- 请不要用吸尘器吸水泥、石膏粉、墙粉等微小颗粒，或者玩具纸团等较大物体，否则会引起吸尘器堵塞、电机烧坏等故障。
- 请不要让吸尘器靠近火源及其他高温场所。
- 使用吸尘器时，请注意要装好滤芯组件及尘杯。
- 使用吸尘器时，请注意不要使吸入口阻塞，否则可能会引起电机故障。
- 请不要将水或者其他液体倾倒或溅入吸尘器中，以免引起短路烧坏吸尘器。
- 在使用新电池或者长期存放后第一次使用的电池，请将电池充满电。长时间存放不使用本吸尘器时，请保证至少每三个月充放电一次。
- 当吸尘器充满电、需要清洁或维修时，请及时拔下充电器插头，请勿拉扯电源线。
- 清洁吸尘器时使用干布擦拭即可，不要用汽油、香蕉水等易使壳体龟裂或褪色的清洁剂。
- 请不要将吸尘器处于高温、低温等不利条件下使用或存放，建议在环境温度0-40℃ 的室内使用，请存放在阴凉干燥处，禁止长时间阳光照射。
- 请勿让儿童使用、玩耍吸尘器。
- 当吸尘器充满电无法工作时，必须到指定的维修点进行检测维修，请勿私自拆装。
- 废弃电池包应安全的回收处理，请勿随意丢弃。
- 如果充电线软线有损坏，为了避免危险，必须由制造商当地维修部或类似部门的专业人员更换。

产品介绍

1. 电源开关
2. 指示灯
3. 扁吸组件
4. 尘杯组件
5. USB充电线
6. 海帕滤芯
7. 钢丝滤网

使用说明

开关机：
按下电源开关键，吸尘器即开始工作；再次按下开关键，即可关闭。

使用附件：
扁吸组件插入尘杯前部吸口即可使用，旋转扁吸上的毛刷可实现自由切换。

充电：
将USB充电线Micro端口插入吸尘器充电接口处，并连接USB另一端插口至家用普通USB充电器（自备5V 2A充电器或者手机充电器），即可实现充电。

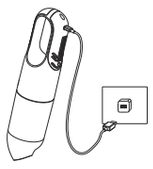

温馨提示：
- 充电指示灯为双色提示灯：蓝色和红色。
- 机器工作运行时，蓝灯常亮。
- 机器电量不足时，红灯闪烁。
- 机器充电过程中，红灯闪烁呼吸。
- 机器电池电量充满时，蓝灯常亮。
- 机器设充电保护功能。当机器在充电过程中，机器无法使用。

产品维护

滤芯的拆装和清洁

倒尘： 1.握住手柄机器，向左旋转尘杯组件至箭头对齐开锁。
2.从尘杯中取出滤芯组件。
3.清洗尘杯。

拆装： 1.握紧滤芯密封圈组件，逆时针旋转至卡扣完全拖出锁扣。
2.将海帕滤芯从钢丝滤网中取出。
3.清洗滤芯。

安装： 1.将海帕滤芯放置回钢丝滤网中后，安装回密封圈组件并锁入卡住。
2.滤芯组件放置回尘杯中后，将尘杯重新安装回机器至箭头对齐锁紧。

特别注意： 海帕冲洗后请务必彻底晾干后方可装入吸器内使用；为保持产品处于良好的工作状态，建议定期清洁滤芯；如产品使用频次较高，建议使用6个月后更换滤芯。滤网的材质为SUS304不锈钢，冲洗后晾干即可使用。

疑问解答

故障	可能的问题	解决问题
吸尘器开机不工作	电池电量耗尽	对吸尘器进行充电
吸力降低/自动降档	尘满或滤芯需要清洁	清空尘杯并清洗滤芯
充电后使用时间不足	电池未充满电	继续充电直至指示灯变蓝

技术参数

产品名称	随手吸尘器	产品型号	VCH 2
标称电压（V）	7.2	电机功率（W）	70
充电电压（V）	5	充电时长（h）	3-4
电池容量（mAH）	2000	产品尺寸（mm）	330*76*76
最大真空度（KPa）	5	产品净重（Kg）	0.6
工作时间（Min）	10-11	尘杯容积（L）	0.15

保留技术更改权利

有害物质名称及含量

部件名称	有害物质					
	铅 (Pb)	汞 (Hg)	镉 (Cd)	六价铬 (Cr(VI))	多溴联苯 (PBB)	多溴二苯醚 (PBDE)
外壳，机身	○	○	○	○	○	○
电子配件	×	○	○	○	○	○
电机组件	×	○	○	○	○	○
电池组件	×	○	○	○	○	○
电池充电器	×	○	○	○	○	○

本表格依据SJ/T11364 的规定编制。
○：表示该有害物质在该部件所有均质材料中的含量均在GB/T26572规定的限量要求以下。
×：表示该有害物质至少在该部件的某一均质材料中的含量超出GB/T26572规定的限量要求。

生产日期代码（例：印刷在产品铭牌上）
代码由5位数组成，代码开头的3位数表示生产年份，不包括4位数年份中千位数字“2”。生产年份数字如下顺序：年-世纪-年代（第1,2,3位数）。代码的最后2位数表示生产月份（01-12），并反序列表示生产月份（第5和第4位）。

日期	Y	Y	Y	Y	M	M
代码位数	-	2	3	1	5	4

例如：

生产日期	2015年9月（09/2015）	2020年12月（12/2020）	2014年1月（01/2014）
代码	50190	00221	40110

保修卡

尊敬的用户

非常感谢您选用Kärcher公司产品，我们愿竭力为您提供优质的服务。《保修卡》是保修产品的重要凭证，请您仔细填写此卡并妥善保存。如产品需要维修时，请提供此保修卡和发票原件。

购买日期:_____ 产 品 型 号:_____

用户电话:_____ 产品序列号:_____

用户地址:_____ 经销商盖章:_____

服务热线: 400-880-1060
服务邮箱: service@karcher.cn
官网地址: www.karcher.cn
制造商地址: 江苏省常熟市高新技术产业开发区东南大道11号

扫一扫 关注官方微信
扫一扫 获取更多服务
合格证 KÄRCHER (07/20)

KÄRCHER
makes a difference

《保修卡》涂改无效，遗失不补

保修条款

本条款所属内容是依据《中华人民共和国消费者权益保护法》、《中华人民共和国产品质量法》及其它相关规定编写，仅适用于Kärcher公司在中国大陆销售的家用系列产品。
为了维护您的合法权益，请在购机时索要发票（即财务部门统一监制的发票）

1. 本产品在正常使用、操作的情况下，如产品确实存在由于材料、设计和制造引起的质量问题，本公司提供保修，自购机之日起，保修期为12个月。
2. 用户申请保修服务时，需携带有发票原件及保修卡原件，将产品及原装附件一起送至Kärcher授权服务点进行保修。
3. 如果下述任何一种情况发生，消费者将不能享受保修服务(即本保修条款不予适用)，但可享受Kärcher公司授权之服务点提供的有偿服务：
   1）超过保修有效期的；
   2）无有效发票原件或保修凭证的，或保修凭证（或发票）与产品实物不符，或保修凭证（或发票）经涂改的；
   3）非按产品使用说明书要求使用、维护、保养产品而造成损坏的；
   4）产品的自然磨损及易损耗件（包括但不仅限于外壳、高压管、密封件、喷枪、喷嘴单、向阀、柱塞、吸尘管、刷子、扒头、过滤器、尘袋、传动皮带、齿轮、电池等）；
   5）产品售出后由于搬运或运输造成损坏的；
   6）未经Kärcher公司同意而对产品自行拆卸或自行修理而造成损坏的；
   7）因电压、水源、使用环境不当而造成故障的；
   8）使用不正确的清洁介质而造成故障；
   9）由于不可抗力等自然因素造成故障；
   10）一切未经Kärcher公司许可对产品进行改造的；
   11）产品无原产标识，或原厂标贴上的订货号，序列号与Kärcher公司所提供的产品订货号、序列号不一致的；
   12）其它因用户原因造成产品故障的。
4. Kärcher公司的家用产品只适用于家庭途径，返佣与非家庭产所，如商用或工业用途等的，将不能享受免费保修。
5. 往返Kärcher授权服务点的一切费用由用户自行承担（销售时，经销商有另外承诺的除外），家用系列产品不提供免费上门保修服务。
6. 保修期内，所有因维修被替换下来的零件、部件和附件等归Kärcher公司所有。
7. 保修期内，如所维修部件已停产或淘汰，Kärcher公司有权使用同档次或更高档次的产品进行替换。
8. Kärcher公司对产品的保修义务，无论本保修条款或其它书面说明可能隐含或默认的保修义务，都应当被理解为已经包含在本保修条款所列的保修范围和保修期限内。
9. 保修期内、用户按本保修条款享受保修服务，此为用户因产品缺陷所受损失的唯一补救措施；换言之，Kärcher公司对用户的其它直接或间接损失（包括但不限于数据的丢失、期待的利益等）不承担任何责任。
10. Kärcher公司的经销商或其代理人以及Kärcher公司授权的服务点均无权代表Kärcher公司承担超出本保修条款范畴的义务，亦无权放弃Kärcher公司在本保修条款下的任何权利。
11. 中国有关法律的强制性规定适用于本保修条款。
12. Kärcher公司保留调整有关保修信息、产品功能及规范等的权利，恕不另行通知。

贸易凯驰（中国）有限公司
2019年04月16日

扫一扫 关注官方微信
查阅电子说明书，请搜关键字VCH2

97658860 (08/20)

Safety Precautions

- Please read all the contents of this manual carefully before using the appliance.
- This appliance is a household product. It is not recommended for industrial, commercial or other heavy-duty cleaning conditions.
- Please do not use the appliance to suck up detergent, kerosene, glass residue, needles, wet dust, sewage, matches or similar items.
- Please do not use the appliance to suck up tiny particles – such as cement, gypsum powder or wall powder – or large objects – such as paper ball toys. This will cause malfunctions, including the clogging of the appliance and motor burnout.
- Please keep the appliance away from fire or high temperature environments.
- When using the appliance, please ensure that the filter assembly and the dust container are installed.
- When using the appliance, please be careful not to block the suction port, otherwise it may cause motor failure.
- Please do not pour or splash water or other liquids into the appliance. This can cause a short circuit and burn the appliance.
- When using a new battery or a battery for the first time after long-term storage, please charge the battery fully. If the appliance is not used for a long time, please ensure that it is charged and discharged at least once every 3 months.
- When the appliance is fully charged and needs cleaning or maintenance, please unplug the charger in a timely manner and do not pull the power cord.
- When cleaning the appliance, use a dry cloth to wipe it. Do not use gasoline, solvents water or other cleaning agents that may cause the shell to crack or fade.
- Please do not use or store the appliance under adverse conditions – for example, at high or low temperatures. It is recommended to use the appliance indoors at an ambient temperature between 0 to 40 °C. Store it in a cool and dry place. Prolonged sun exposure is prohibited.
- Do not let children use or play with the appliance.
- If the appliance does not work despite being fully charged, you must go to the designated maintenance point for inspection and maintenance. Please do not disassemble and install it without permission.
- Discarded battery packs must be safely recycled according to pertinent regulations.
- If the charging cord is damaged, this can create a hazard. The cord must be replaced by a professional from the manufacturer's local maintenance department or a similar department.

Product Parts

1. Power Switch Button
2. Light Indicator
3. Crevice Nozzle
4. Dust Container Assembly
5. USB Charging Cable
6. HEPA Filter
7. Steel Net Filter

Instructions

Power button:

Press the power switch button and the appliance will start working; press the switch button again to turn off.

Nozzle usage:

The crevice nozzle can be used by inserting it into the front suction port of the dust container. The brush on the crevice nozzle can be rotated.

Charging:

Insert the USB connector of the USB charging cable into the charging port of the appliance, and then connect the other end of the USB cable to the ordinary home USB charger (5V 2A charger or mobile phone charger).

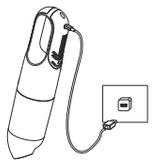

Tips:

- The charging indicator is a two-color indicator light: blue and red.
- When the appliance is in operation, the blue light is always on.
- When the appliance is low on power, the red light flashes.
- While the appliance is charging, the red light flashes.
- When the battery of the machine is fully charged, the blue light is always on.
- The appliance is equipped with a charging protection function. When the appliance is charging, the appliance cannot be used.

Maintenance

Disassembly and Cleaning of Dust Container Assembly

Dust clean:
1. Hold the handle of the appliance, rotate the dust container assembly to the left until the arrow aligns to unlock.
2. Remove the filter element from the dust container.
3. Clean the dust container.

Assembly and Disassembly:
1. Hold the filter element assembly, rotate counterclockwise until the snap fit is completely pulled out of the lock.
2. Remove the HEPA filter from the steel net filter.
3. Clean the filter.

Installation:
1. After placing the HEPA filter back into the steel net filter, install the assembly and lock it back into its original position.
2. After the filter assembly is placed in the dust container, reinstall the dust container in the appliance so that the arrows are aligned and locked.

Special Note: After washing the HEPA filter, it must be thoroughly dried before it can be used. To keep the appliance in good working condition, it is recommended to regularly clean the filter assembly. If the product is used frequently, it is recommended to replace the HEPA filter after every 6 months of use.The material of the filter is SUS304 stainless steel, which can be used after being rinsed and dried.

Troubleshooting Guide

Fault	Possible cause	Remedy
The appliance does not work	Battery is nearly empty	Charge the battery
Suction downshift/automatic downshift	Filter assembly is stuck	Clean the filter
Low running time	Battery is not fully charged	Recharge the appliance until the indicator is blue.

Technical Data

Product Name	Handheld Vacuum Cleaner	Product Type	VCH 2
Rated voltage (V)	7.2	Rated power (W)	70
Charging voltage (V)	5	Charging time (h)	3-4
Battery capacity (mAH)	2000	Product dimension (mm)	330*76*76
Max suction force (Kpa)	5	Product weight (Kg)	0.6
Running time (Min)	10-11	Dust container capacity (L)	0.15

Subject to technical modifications

ข้อควรระวังด้านความปลอดภัย

- โปรดอ่านเนื้อหาทั้งหมดของคู่มือนี้อย่างละเอียดก่อนใช้เครื่องดูดฝุ่น
- เครื่องดูดฝุ่นแบบใช้มือถือเครื่องนี้เป็นผลิตภัณฑ์ที่เหมาะกับการใช้ในครัวเรือน ไม่แนะนำให้ใช้ในงานอุตสาหกรรมและเชิงพาณิชย์ หรือสภาพการทำความสะอาดหนักอื่น
- กรุณาอย่าใช้เครื่องดูดฝุ่นในการดูดผงซักฟอก, น้ำมันก๊าด, เศษแก้ว, เข็ม, ฝุ่นเปียก, น้ำเสีย, ไม้ขีดไฟ หรือสิ่งอื่นที่มีลักษณะคล้ายกัน
- กรุณาอย่าใช้เครื่องดูดฝุ่นดูดอนุภาคเล็ก ๆ เช่น ซีเมนต์ ผงยิปซัม ผงผนัง หรือวัตถุขนาดใหญ่ เช่น ลูกบอล กระดาษของเล่น มิฉะนั้นจะทำให้เกิดความผิดปกติ เช่น การอุดตันของเครื่องดูดฝุ่นและมอเตอร์ไหม้
- กรุณาเก็บเครื่องดูดฝุ่นให้ห่างจากไฟ และบริเวณอื่น ๆ ที่มีอุณหภูมิสูง
- เมื่อใช้เครื่องดูดฝุ่น โปรดตรวจสอบว่าได้ติดตั้งชุดประกอบไส้กรองและถังเก็บฝุ่นแล้ว
- เมื่อใช้เครื่องดูดฝุ่น โปรดระวังอย่าปิดช่องดูด มิฉะนั้นอาจทำให้มอเตอร์ขัดข้อง
- กรุณาอย่าเทหรือหยอดน้ำ หรือของเหลวอื่น ๆ ลงในเครื่องดูดฝุ่น เพื่อหลีกเลี่ยงการลัดวงจรและการไหม้ของเครื่องดูดฝุ่น
- เมื่อใช้แบตเตอรี่เป็นครั้งแรกหรือใช้แบตเตอรี่ใหม่หลังจากการจัดเก็บไว้เป็นเวลานาน โปรดชาร์จแบตเตอรี่ให้เต็ม เมื่อไม่ได้ใช้เครื่องดูดฝุ่นเป็นเวลานาน โปรดตรวจสอบให้แน่ใจว่าได้ชาร์จและปล่อยประจุอย่างน้อยทุก ๆ สามเดือน
- มีอเครื่องดูดฝุ่นชาร์จไฟเต็มแล้ว และต้องการการทำความสะอาดหรือการบำรุงรักษา โปรดถอดปลั๊กเครื่องชาร์จออกเมื่อถึงเวลาที่เหมาะสม และอย่าดึงสายไฟ
- เมื่อทำความสะอาดเครื่องดูดฝุ่น ให้ใช้ผ้าแห้งเช็ด อย่าใช้น้ำมันเบนซิน น้ำยาทำละลาย หรือสารทำความสะอาดอื่น ๆ ที่อาจเป็นสาเหตุที่ทำให้ผลิตภัณฑ์แตกหรือซีดจาง
- กรุณาอย่าใช้หรือเก็บเครื่องดูดฝุ่นในสภาวะที่ไม่เอื้ออำนวย เช่น อุณหภูมิสูงและอุณหภูมิต่ำ ขอแนะนำให้เก็บไว้ในร่มที่อุณหภูมิห้องระหว่าง 0-40 องศาเซลเซียส เก็บไว้ในที่แห้งและเย็น ไม่มีแสงแดด
- อย่าให้เด็กใช้หรือเล่นเครื่องดูดฝุ่น
- หากเครื่องดูดฝุ่นมีประจุเต็มแต่ไม่สามารถใช้งานได้ คุณจะต้องนำไปที่ศูนย์บริการคาร์เซอร์ที่กำหนดเพื่อตรวจสอบและบำรุงรักษา โปรดอย่าถอดประกอบและติดตั้งโดยไม่ได้รับอนุญาต
- แบตเตอรี่ที่ทิ้งควรนำกลับมาใช้ใหม่อย่างปลอดภัย โปรดปฏิบัติตามระเบียบข้อบังคับที่เกี่ยวข้องเพื่อทิ้งแบตเตอรี่
- สายชาร์จชำรุดอาจก่อให้เกิดอันตรายได้ จึงต้องเปลี่ยนโดยผู้เชี่ยวชาญจากศูนย์บริการคาร์เซอร์ แผนกบำรุงรักษาในท้องถิ่นของผู้ผลิต หรือแผนกที่คล้ายกัน

ส่วนประกอบผลิตภัณฑ์

1. ปุ่มเปิด / ปิดเครื่อง
2. ไฟแสดงสถานะ
3. หัวฉีดรอยแยก
4. ภาชนะเก็บฝุ่น
5. สายชาร์จ USB
6. แผ่นกรองฝุ่น HEPA
7.แผ่นกรองตาข่ายเหล็ก

การใช้ผลิตภัณฑ์

ปุ่มเปิด / ปิดเครื่อง:

กดปุ่มเปิด / ปิดเพื่อให้เครื่องดูดฝุ่นเริ่มทำงาน กดปุ่มเปิด / ปิดอีกครั้งเพื่อปิด

การใช้หัวฉีด:

หัวฉีดรอยแยกสามารถใช้งานได้โดยการใส่เข้าไปในช่องดูดด้านหน้าของภาชนะเก็บฝุ่น แปรงบนหัวฉีดรอยแยกสามารถหมุนได้

การชาร์จ:

เสียบพอร์ต USB ของสายชาร์จ USB
เข้ากับพอร์ตชาร์จของเครื่องดูดฝุ่นจากนั้นเชื่อมต่อปลายอีกด้านของพอร์ต USB
เข้ากับเครื่องชาร์จ USB ธรรมดาที่บ้าน (เครื่องชาร์จ 5V 2A
หรือเครื่องชาร์จโทรศัพท์มือถือ)

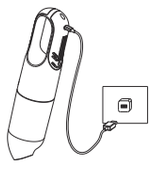

เคล็ดลับ:

- ไฟแสดงการชาร์จเป็นไฟแสดงสถานะสองสี: สีน้ำเงินและสีแดง
- เมื่อเครื่องทำงานไฟสีน้ำเงินจะติดตลอดเวลา
- เมื่อเครื่องมีกำลังไฟต่ำไฟสีแดงจะกะพริบ
- ขณะที่เครื่องกำลังชาร์จ ไฟสีแดงจะกะพริบ
- เมื่อแบตเตอรี่ของเครื่องชาร์จเต็มแล้ว ไฟสีน้ำเงินจะติดตลอดเวลา

การบำรุงรักษาผลิตภัณฑ์

การถอดและการทำความสะอาดชุดประกอบภาชนะเก็บฝุ่น

ทำความสะอาดฝุ่น:
1. จับที่จับของเครื่อง หมุนชุดประกอบภาชนะเก็บฝุ่นไปทางซ้ายจนกระทั่งลูกศรตรงกับตำแหน่งปลดล็อค
2. ถอดส่วนประกอบแผ่นกรองออกจากภาชนะเก็บฝุ่น
3. ทำความสะอาดภาชนะเก็บฝุ่น

ถอดและประกอบ:
1. จับชุดประกอบแผ่นกรองหมุนทวนเข็มนาฬิกาจนกระทั่งหัวเข็มขัดหลุดออกจากล็อคอย่างสมบูรณ์
2. ถอดแผ่นกรอง HEPA ออกจากแผ่นกรองตาข่ายเหล็ก
3. ทำความสะอาดแผ่นกรอง

การติดตั้ง:
1. หลังจากใส่แผ่นกรอง HEPA กลับเข้าไปในแผ่นกรองตาข่ายเหล็กแล้ว ให้ติดตั้งชุดประกอบแล้วนำไปใส่ในตำแหน่งเดิมพร้อมล็อคให้เรียบร้อย
2. หลังจากใส่ชุดประกอบแผ่นกรองในภาชนะเก็บฝุ่นแล้ว ให้ติดตั้งภาชนะเก็บฝุ่นกลับไปที่เครื่องให้ลูกศรตรงกับตำแหน่งล็อค

หมายเหตุพิเศษ: หลังจากล้างแผ่นกรอง HEPA แล้ว จะต้องทำให้แห้งอย่างทั่วถึงก่อนจึงจะสามารถใช้งานได้ ขอแนะนำให้ทำความสะอาดชุดประกอบแผ่นกรองเป็นประจำเพื่อให้ผลิตภัณฑ์อยู่ในสภาพดีเสมอ หากใช้ผลิตภัณฑ์บ่อย ขอแนะนำให้เปลี่ยนแผ่นกรอง HEPA หลังจากใช้งาน 6 เดือน วัสดุของแผ่นกรองคือสเตนเลส SUS304 ซึ่งสามารถใช้งานได้หลังการล้างและทำให้แห้ง

คู่มือการแก้ปัญหา

ความผิดปกติ	เหตุผลที่เป็นไปได้	แนวทางแก้ไข
เครื่องดูดฝุ่นไม่ทำงาน	แบตเตอรีหมดประจุ	นำเครื่องไปชาร์จแบตเตอรี่
เครื่องดูดฝุ่นกำลังตก	ชุดประกอบแผ่นกรองอุดตัน	ทำความสะอาดแผ่นกรอง
เวลาทำงานของแบตเตอรี่ลดลง	แบตเตอรีอาจไม่ได้ชาร์จจนเต็ม	ชาร์จใหม่จนกระทั่งไฟแสดงสถานะเป็นสีน้ำเงิน

ข้อมูลทางเทคนิค

ชื่อผลิตภัณฑ์	เครื่องดูดฝุ่นแบบพกพา	ประเภทของผลิตภัณฑ์	VCH 2
แรงดันไฟฟ้า (โวลต์)	7.2	กำลังไฟ (วัตต์)	70
แรงดันไฟฟ้าในการชาร์จ (โวลต์)	5	เวลาในการชาร์จ (ชั่วโมง)	3-4
ความจุของแบตเตอรี่ (mAH)	2000	ขนาดผลิตภัณฑ์ (มม.)	330*76*76
แรงดูดสูงสุด (Kpa)	5	น้ำหนักผลิตภัณฑ์ (กก.)	0.6
เวลาทำงาน (นาที)	10-11	ความจุภาชนะเก็บฝุ่น (ลิตร)	0.15

อาจมีการปรับเปลี่ยนทางเทคนิคได้

Các qui định an toàn

- Vui lòng đọc kỹ tất cả nội dung của hướng dẫn này trước khi sử dụng máy hút bụi.
- Máy hút bụi cầm tay này là một sản phẩm gia dụng, không nên sử dụng máy cho mục đích làm sạch công nghiệp và thương mại hoặc các điều kiện làm sạch nặng khác.
- Vui lòng không sử dụng máy hút bụi để hút chất tẩy rửa, dầu hỏa, mảnh vỡ thủy tinh, kim tiêm, bụi ẩm ướt, nước thải, và các chất dễ cháy khác.
- Vui lòng không sử dụng máy hút bụi để hút các loại bụi có kích thước hạt nhỏ như xi măng, bột thạch cao, bột trét tường hoặc các vật lớn như quả bóng giấy đồ chơi, nếu không sẽ gây tắc nghẽn trong máy hút bụi dẫn đến cháy động cơ.
- Hãy giữ máy hút bụi tránh xa lửa và những nơi có nhiệt độ cao.
- Khi sử dụng máy hút bụi, vui lòng sử dụng bộ lọc bụi và chú ý hộp chứa bụi.
- Khi sử dụng máy hút bụi, hãy cẩn thận không chặn hoặc bít cửa hút, nếu không có thể gây hỏng động cơ.
- Vui lòng không đổ hoặc xịt nước hay chất lỏng khác vào máy hút bụi để tránh gây đoản mạch và làm cháy máy hút bụi.
- Khi sử dụng pin mới hoặc sử dụng pin lần đầu tiên sau một thời gian lưu trữ dài, vui lòng sạc đầy pin trước khi sử dụng. Khi máy hút bụi không được sử dụng trong một thời gian dài, hãy đảm bảo sạc và xả pin ít nhất ba tháng một lần.
- Khi máy hút bụi được sạc đầy và cần được sử dụng hoặc bảo trì, vui lòng rút phích cắm bộ sạc ra khỏi thiết bị và không rút dây nguồn kết nối với nguồn điện của bộ sạc.
- Khi vệ sinh máy hút bụi, hãy dùng khăn khô để lau, không sử dụng xăng, dung môi và các chất tẩy rửa khác vì có thể khiến vỏ bị nứt hoặc phai màu.
- Vui lòng không sử dụng hoặc bảo quản máy hút bụi trong các điều kiện bất lợi như nơi có nhiệt độ cao hoặc nhiệt độ thấp. Nên sử dụng ở nơi có nhiệt độ môi trường từ 0-40 °C. Bảo quản máy ở nơi khô ráo và thoáng mát. Tránh phơi thiết bị dưới ánh nắng trong thời gian dài.
- Không để trẻ em sử dụng hoặc nghịch phá máy hút bụi.
- Khi máy hút bụi được sạc đầy nhưng không thể hoạt động, hãy mang máy đến điểm bảo trì được chỉ định để kiểm tra và bảo trì, vui lòng không tháo lắp và sửa chữa máy khi không được phép.
- Các viên pin hư không thể sử dụng cần được tái chế một cách an toàn, vui lòng không vứt bỏ chúng tùy tiện.
- Nếu dây sạc bị hỏng, để tránh nguy hiểm, cần phải thay thế dây bởi một chuyên gia từ bộ phận bảo trì địa phương của nhà sản xuất hoặc bộ phận tương tự.

Mô tả thành phần thiết bị

1. Công tắc nguồn
2. Đèn báo hiệu
3. Đầu hút bụi
4. Hộp chứa bụi
5. Dây sạc pin
6. Bộ lọc HEPA
7. Bộ Khung Thép

Hướng dẫn sử dụng

Công tắc nguồn:

Nhấn công tắc nguồn, máy hút bụi sẽ bắt đầu hoạt động; nhấn thêm một lần nữa, thiết bị sẽ tắt.

Đầu hút bụi:

Đầu hút bụi được lắp vào cửa hút phía trước hộp chứa bụi và bàn chải trên đầu hút có thể xoay được.

Sạc pin:

Lắp dây sạc vào cổng sạc pin của máy hút bụi, sau đó gắn đầu còn lại vào cổng USB của bộ sạc pin thông thường dành cho gia đình (bộ sạc 5V 2A hoặc bộ sạc điện thoại).

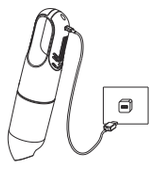

Lưu ý:

- Đèn báo hiệu có hai màu là màu đỏ và màu xanh dương.
- Khi máy hoạt động, đèn màu xanh dương sẽ sáng.
- Khi pin của máy gần hết, đèn màu đỏ sẽ nhấp nháy.
- Khi sạc pin, đèn màu đỏ sẽ nhấp nháy.
- Khi pin đã được sạc đầy, đèn màu xanh dương sẽ sáng.
- Máy được trang bị chức năng bảo vệ sạc. Do đó, khi máy đang sạc sẽ không thể sử dụng.

Bảo trì thiết bị

Tháo lắp và vệ sinh hộp chứa bụi

Vệ sinh hộp chứa bụi:
1. Giữ tay cầm của máy, xoay hộp chứa bụi về bên trái cho đến khi mũi tên ở vị trí mở khóa.
2. Tháo bộ lọc ra khỏi hộp chứa bụi.
3. Vệ sinh hộp chứa bụi.

Tháo và lắp:
1. Giữ bộ lọc, xoay ngược chiều kim đồng hồ cho đến khi chốt được rút hoàn toàn ra khỏi khóa.
2. Tháo bộ lọc HEPA ra khỏi bộ khung thép.
3. Vệ sinh bộ lọc

Lắp đặt:
1. Sau khi đưa bộ lọc HEPA vào bộ khung thép, hãy lắp đặt và khóa bộ lọc trở về trị trí ban đầu.
2. Sau khi đưa bộ lọc vào hộp chứa bụi, hãy lắp hộp chứa bụi lại vào máy. Xoay hộp chứa bụi theo chiều kim đồng hồ cho đến khi mũi tên ở vị trí khóa.

Lưu ý đặc biệt: Sau khi vệ sinh bộ lọc HEPA, phải làm khô bộ lọc hoàn toàn trước khi sử dụng; để giữ cho sản phẩm trong tình trạng hoạt động tốt, nên vệ sinh bộ lọc thường xuyên; nếu sử dụng thiết bị thường xuyên, nên thay thế bộ lọc HEPA sau 6 tháng sử dụng. Vật liệu của khung bộ lọc là thép không gỉ SUS304, có thể được sử dụng sau khi được rửa sạch và sấy khô.

Các sự cố thường gặp

Sự cố	Nguyên nhân	Cách khắc phục
Máy hút bụi không hoạt động	Pin không đủ năng lượng	Sạc lại pin
Máy không hút được bụi	Bộ lọc bị tắc nghẽn và cần phải vệ sinh	Vệ sinh bộ lọc
Thời gian hoạt động thấp	Pin sạc không đủ	Sạc lại pin cho đến khi đèn báo hiệu chuyển sang màu xanh dương.dương

Thông số kỹ thuật

Thông số	Máy hút bụi cầm tay	Mã số sản phẩm	VCH 2
Điện áp (V)	7.2	Công suất (W)	70
Điện áp sạc (V)	5	Thời gian sạc (h)	3-4
Dung lượng pin (mAH)	2000	Kích thước sản phẩm (mm)	330*76*76
Lực hút tối đa (Kpa)	5	Trọng lượng (Kg)	0.6
Thời gian hoạt động (Phút)	10-11	Dung tích hộp chứa bụi (L)	0.15

Phù hợp với các sửa đổi kỹ thuật.